M0 Pro

快速入门指南

Quick Start Guide

安全指示

1. 不可自行开启本机进行维修、拆卸或改造。
2. 请不要在特别热、冷、多尘或潮湿的环境中使用本产品，也不要放在有液体的地方。
3. 充电时机器有轻微发热，属正常现象。
4. 使用时不要让产品摔落，或与硬物摩擦撞击，否则会导致播放器表面磨花，电池脱落，数据丢失或其它硬件损坏，不要剧烈震动或撞击，防止不正确使用而损伤本产品。
5. 请调节适当音量欣赏音乐，以免损伤您的听觉和音响系统，在插入耳机前，请先将音量调小，不要长时间使用耳机。
6. 不要使用化学剂或清洁剂清洁本产品，这样会损伤产品表面和腐蚀喷漆。
7. 本产品在格式化或上传/下载过程中不要突然断开连接，否则可能导致程序出错。
8. USB只用于数据传输或者充电，请尽量避免边充电边使用。
9. 当长期没有使用产品时，需要对产品定期充电，以保证电池寿命。
10. 电池更换不当会有爆炸危险，只能用同类型或等效类型的电池。
11. 电池不得暴露在诸如日照、火烤或类似过热环境中。
12. 使用电源适配器，应购买获得CCC认证并满足标准要求。

13. 请在山灵官网-下载中心-M0 Pro产品页面下载固件升级程序，并按照升级说明操作。

★ 执行标准: Q/SLSM 001-2018

环保支持

产品中有害物质的名称和含量

零部件名称	有害物质					
	铅 (Pb)	汞 (Hg)	镉 (Cd)	六价铬 (Cr,VI)	多溴联苯 (PBB)	多溴二苯醚 (PBDE)
金属部件	○	○	○	○	○	○
PCBA	X	○	○	○	○	○
塑胶部件	○	○	○	○	○	○
电池	X	○	○	○	○	○
显示屏	○	○	○	○	○	○
充电线	X	○	○	○	○	○

本表格依据SJ/T 11364的规定编制。

○：表示该有毒有害物质在该部件所有均质材料中的含量不超过在GB/T 26572标准规定的限量要求。

X：表示该有害物质至少在该部件的某一均质材料中的含量超出GB/T 26572标准规定的限量要求。

本表中标有"X"的所有部件都符合欧盟RoHS 2.0法规要求。

部件名称

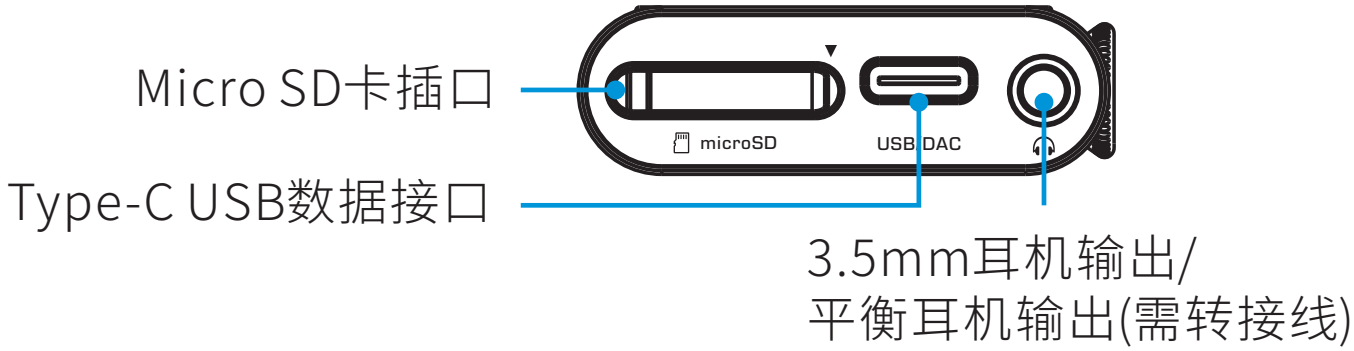

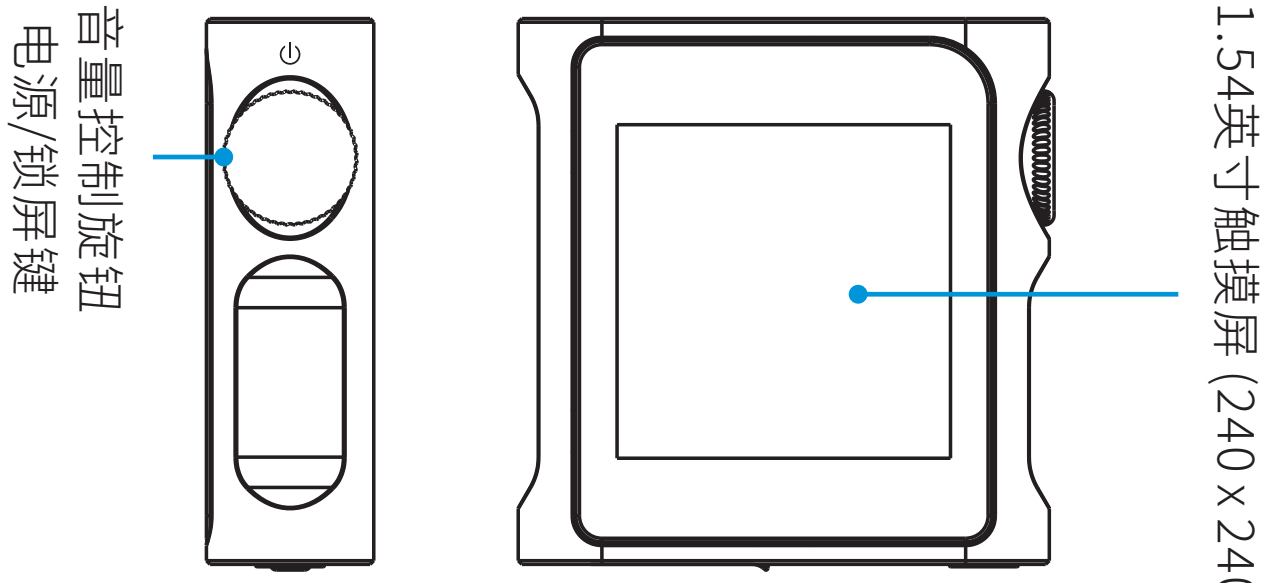

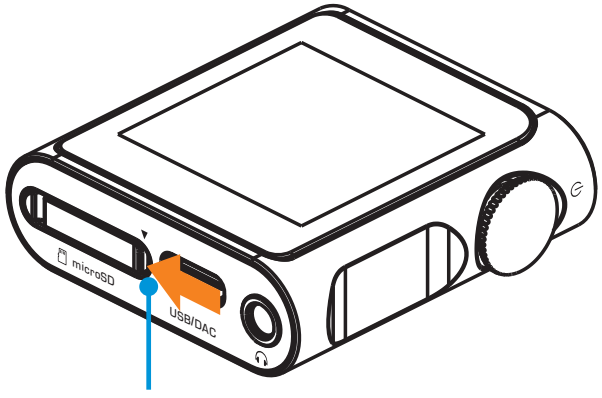

按箭头指示方向揭开卡盖。

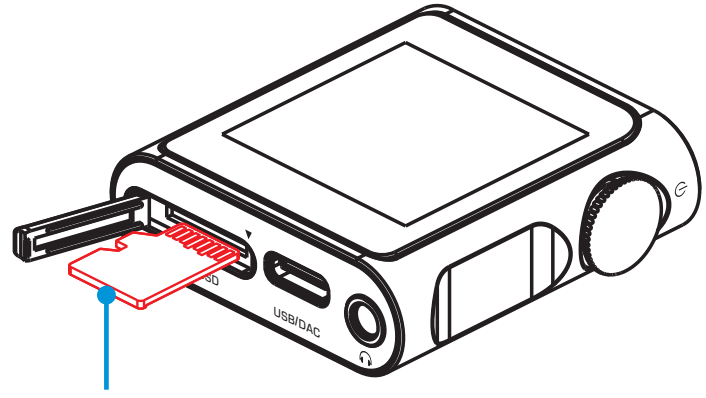

按图方向可取出或装入Micro SD卡，再将卡盖盖上。

操作及接口说明

开机/关机/锁屏

1. 开机: 长按电源键保持2秒，屏幕点亮并进入开机界面。
2. 关机: 长按电源键2秒，显示屏关闭。
3. 锁屏: 在开机状态下，短按电源键进入锁屏状态，显示屏自动关闭，再按一次恢复唤醒状态，显示屏点亮。

音量控制

顺时针方向旋转旋钮为增加音量，逆时针方向旋转为减小音量。

触屏操作

用户可通过滑动、点击或长按操控各种功能。
点击：可进入下一级菜单或确定。
右滑：向右滑动可返回上一级菜单。
长按：在任何界面下，长按可返回主界面。

充 电

推荐使用DC5V 2A适配器充电，连接USB线充电时显示屏显示电池充电图标及电量。

Micro SD卡插口

1. 插标准Micro SD卡，最大支持2TB容量。
2. 揭开Micro SD卡盖后将Micro SD卡按指示方向装入卡槽并轻轻按下即可，再次按下即可将卡取出。

耳机输出接口

本机配备了3.5mm耳机接口，若想使用平衡耳机输出侧需要另外使用相应的转接线。

USB数据接口

1. 数据交换
   a. 打开本机进入"系统设置"界面，选择"USB模式"项并设置在"USB"状态。
   b. 连接电脑后，即可进行TF卡的歌曲管理。
   c. 断开电脑连接后，在"系统设置"中选择"更新我的音乐"并选择立即更新，可使TF卡的歌曲在"我的音乐" 中显示。

2. 传输数字音频信号
   a. 打开本机进入"系统设置"界面，选择"USB模式"项并设置在"DAC"状态后返回主界面。
   b. 连接电脑后，请将"USB驱动"安装至电脑上(MAC电脑免安装驱动)。
   c. 在电脑选择设置对应的声音输出设备即可。

USB驱动程序下载方式：

请登录官网www.shanling.com并进入下载中心，对应产品型号进行下载。

固件升级

1. 进行固件升级时请确保机器的电量充足，以免升级失败。
2. 升级过程中请不要操作机器。

Micro SD卡升级

1. 请在山灵官网 - 下载中心 - M0 Pro产品页面下载固件升级程序，将新固件拷贝到机器TF卡根目录下。
2. 前往"系统设置 - 系统升级"并选择"确定"即可进行升级。

常见问题

1. 推荐使用DC5V 2A适配器，使用适配器电压过高可能会损坏机器。
2. 无法开机时，有可能电池电量过低或耗尽，请充电后再开机。
3. 机器使用出现故障或死机时，请长按"电源键"约10秒强制关机，然后再正常开机。
4. 耳机有杂音，耳机输出接口有可能接触不牢靠，请重新拔插复位。
5. 无法输出，请尝试使用原装或合适的音频连接线，并确保输出正常。

随机附件

快速入门指南：1份
保修卡：1份
USB A转Type-C线：1根
前保护膜：1张

Security Instructions

1. Don't repair, disassemble or modify the device without permission.
2. Please don't use this device in extremely hot, cold, dusty or humid circumstances. Avoid any exposure to liquids.
3. This device might get warm during charging.
4. Prevent device from falling, friction, or crashing against hard objects during use, otherwise surface scratch, battery disconnection, data loss or other hardware damages will be caused. Please also avoid violent vibration or impact.
5. Please enjoy the music in a proper volume to avoid impairing your hearing and damaging the sound system. Before plugging your headphones into the device, please firstly turn down the volume.
6. Don't clean this device with chemicals or detergents, otherwise its surface and top coating may be damaged.
7. Don't disconnect this device during formatting or transferring files. otherwise, a program error may occur.
8. The USB port is only for data transmission or charging. Please try to avoid using this device when it is charging.
9. When this device is not in use, please charge it regularly to guarantee battery life.
10. Please replace the battery only with ones of the same type as the original ones, as improper replacement will bring the risk of explosion.
11. Never expose battery to sunlight, fire or other extremely hot circumstances.
12. Please download update file from our official site https://en.shanling.com, and update accordingly to the instruction.

Names of Parts

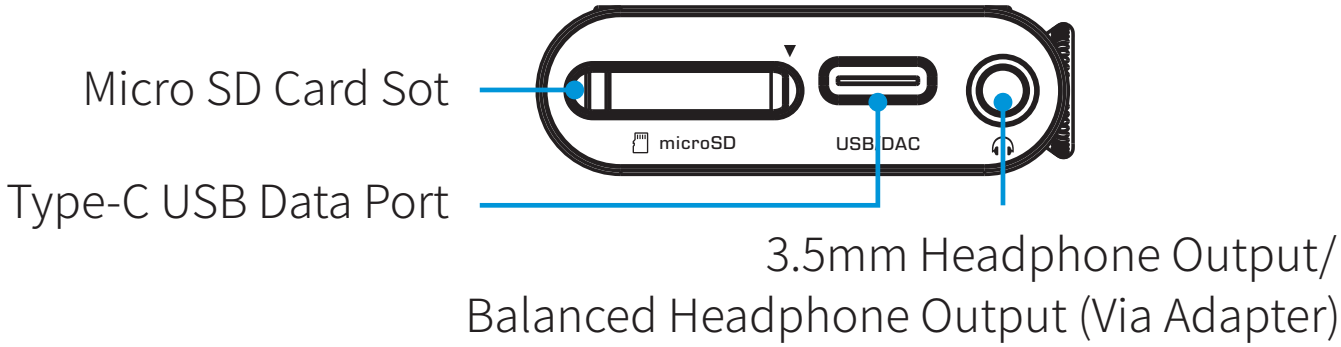

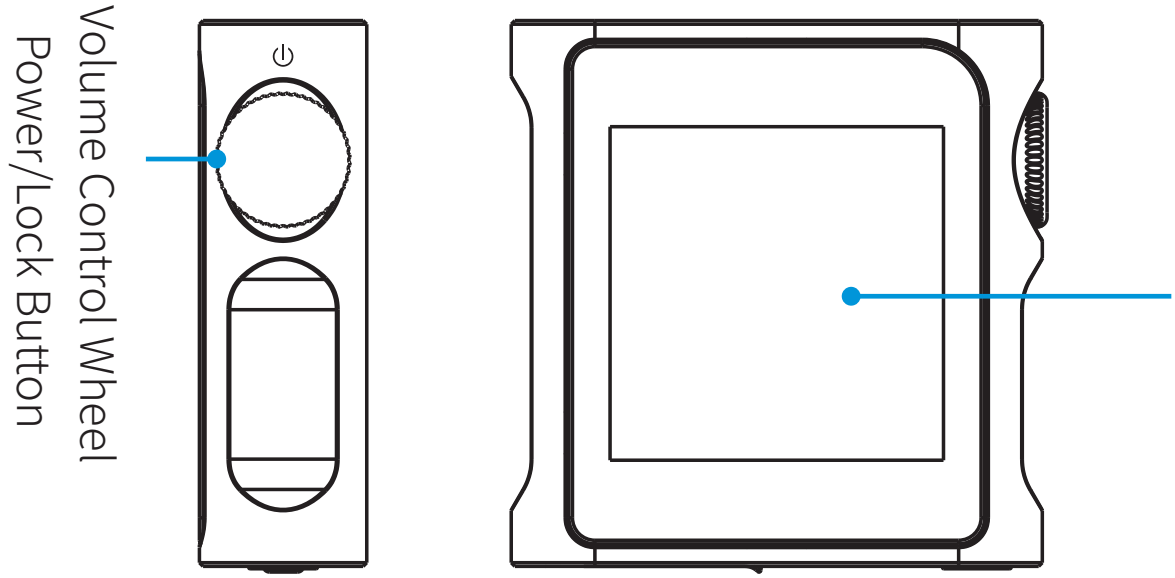

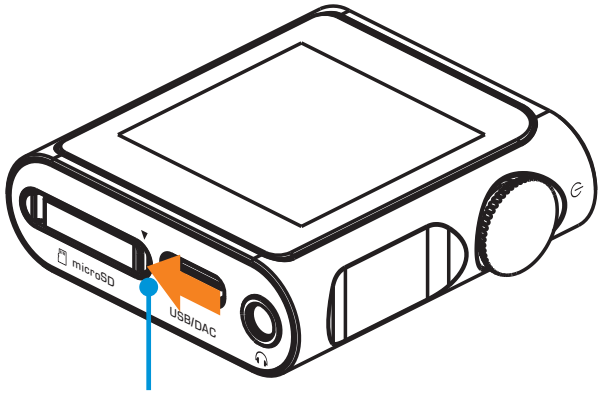

Lift the card cover by pulling on the marked edge of the card cover.

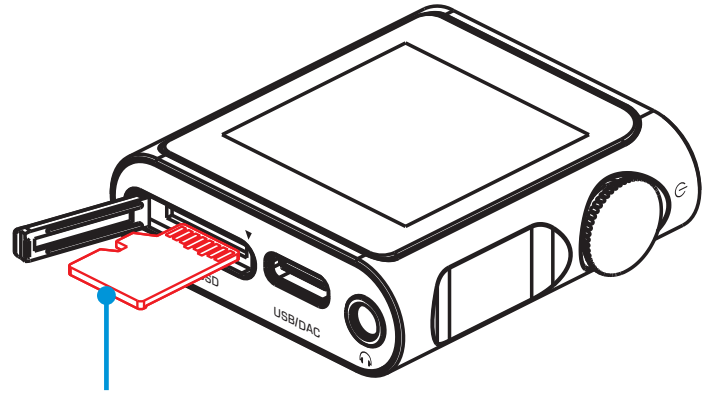

Insert the card in the same orientation as pictured. Press until the card clicks into the place.

Operation Instructions

Power ON / OFF / Screen Locking

1. Power on: press and hold power button for 2 seconds, then device turns on.
2. Power off: Press and hold power button for 2 seconds, then device power off.
3. Screen lock: while the device is powered on, short press power button to lock screen and turn off display. Press power button again to unlock device.

Volume Control

Turn the wheel clockwise to increase the volume, turn the wheel counterclockwise to decrease the volume.

Touch Screen Operation

User can control multiple functions by sliding, clicking or long pressing.

Click: Go to the next menu or confirm.

Right slide: Swipe right to return to the previous menu.

Long press: In any interface, long press to return to the main menu.

Charging

It is recommended to use DC5V 2A adapter for charging. The charging icon and the battery level will be displayed on the LCD display when the device is charging with the USB cable.

Micro SD Card Port

1. The port is only for the standard Micro SD card and supports a capacity up to 2TB.
2. Insert the Micro SD card into the card slot in the indicated direction and press it gently until it locks inside. Press again to remove the card.

Headphone Output Interface

The device uses special 3.5mm output. Normal single-ended headphones can be used directly. For Balanced headphones, a special adapter is needed.

USB Port

1. Data exchanging

   a. After booting up the device and entering the "System" interface, select the "USB Mode" option and set to the "USB" status.

   b. After connecting to a computer, user can start to manage songs on the TF card.

   c. After disconnecting, go to "System", choose "Update Music" and click on "Update Music". This will load all information about music files on TF card and will all files in "My Music" tab.

2. Digital audio signal transmission

   a. After booting up the device and entering the "System" interface, select the "USB Mode" option and set to the "DAC" status.

   b. Install the USB Driver on the computer before connecting player (Drivers only needed for Windows).

c. Make sure to set M0 Pro as the active sound device on your computer.

USB drivers download:

Visit download section on our official website to downloads the latest USB drivers for your device: en.shanling.com

Firmware Update

1. When updating the firmware, please make sure that device is fully charged.

2. Do not do operate the device during the update process.

Micro SD Card Update

1. Please download the firmware update from the Shanling official website. Copy the latest firmware file to the card, it must be placed into the root directory of the card.

2. In the "System", select "System Update". Update selection box will appear, press "Yes", latest firmware will be update automatically.

Common Problems

1. It is recommended to use DC5V 2A adapter. Using the adapter with higher voltage may damage M0 Pro.
2. Unable to start M0 Pro, it may be caused by low power or exhausted battery, please recharge and then start up again.
3. If the device is not responsive, press down the power button for 10 seconds. This should force the device to shut down. Then power it on again.
4. If there is noise from headphones, headphone's output interface may not be connected correctly, please try to insert it again.
5. When there is no sound, try to use different pair of headphones or different cable and make sure the system volume is set correctly.

Attached Accessories

Quick start guide: 1
Warranty card: 1
USB A to Type-C cable: 1
Front protective film: 1

Qualcomm® aptX™

Qualcomm aptX is a product of Qualcomm Technologies, Inc. and/or its subsidiaries.

Qualcomm is a trademark of Qualcomm Incorporated, registered in the United States and other countries. aptX is a trademark of Qualcomm Technologies International, Ltd., registered in the United States and other countries.

安全にご使用いただくために

1. デバイスを修理、分解、改造しないでください。
2. このデバイスを極端に暑い、寒い、ほこりの多い、または湿気の多い環境で使用しないでください。液体にさらさないでください。
3. 本機は充電中にある程度熱を発しますが極端に熱くならない限り正常です。
4. 精密機器となりますので激しい振動や衝撃を与えないようご注意ください。
5. お客様の聴力を守るため、また本機や接続機器の故障を防ぐために適切な音量で音楽をお楽しみください。本機にイヤホンを接続する前にボリュームを下げてください。
6. 本機の表面やコーティングが破損する恐れがありますので薬品や洗剤を使用しての清掃は行わないでください。
7. プログラムエラーが発生する恐れがありますのでMicroSDカードのフォーマット中や本機のシステムアップデート中にデバイス、MicroSDカードの抜き差しを行わないでください。
8. USBポートはデータの送信または充電に使用します。充電の際には本機を使用せず充電のみを行ってください。
9. 本機を長期間に渡りご使用いただかない場合にもバッテリー保護のため定期的に充電を行うようにしてください。
10. 規格外のバッテリーへの交換は爆発等の危険があるため絶対に行わないでください。
11. バッテリーを炎の中へ投入、直射日光が当たる場所や高温環境での放置は危険ですので絶対に行わないでください。
12. https://en.shanling.comから最新のファームウェアをダウンロードしてアップデート行ってください。

技術証明

M0 Proはディスプレイ上に本製品の技術証明情報を表示しています。「システム設定」から「技術証明」を選択することで確認することが可能です。

各部の名称

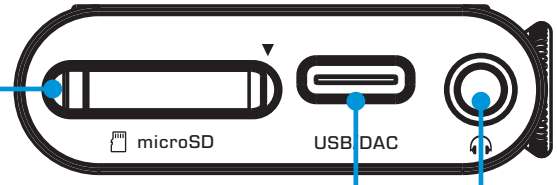

MicroSDカードスロット

Type-C USBポート

3.5mmヘッドホン出力/
バランスヘッドホン出力
(専用アダプターが必要です)

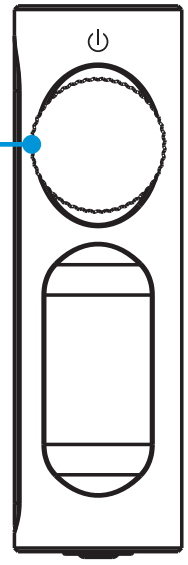

ボリュームコントロールホイール
電源/ロックボタン

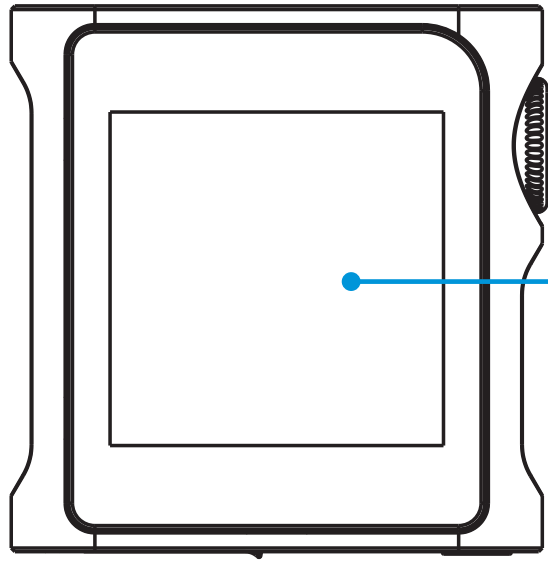

1.54インチタッチスクリーン
(240 x 240)

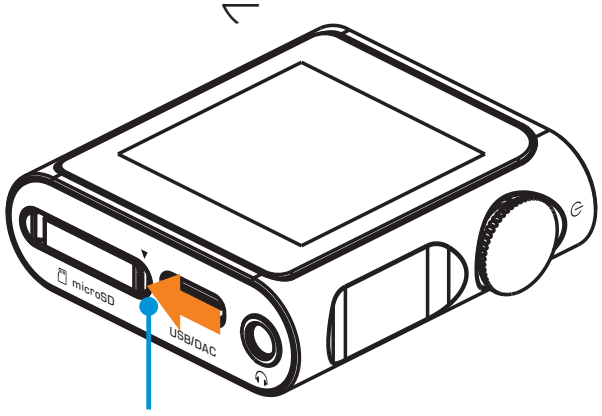

カードカバーを矢印の方向へ取り外す。

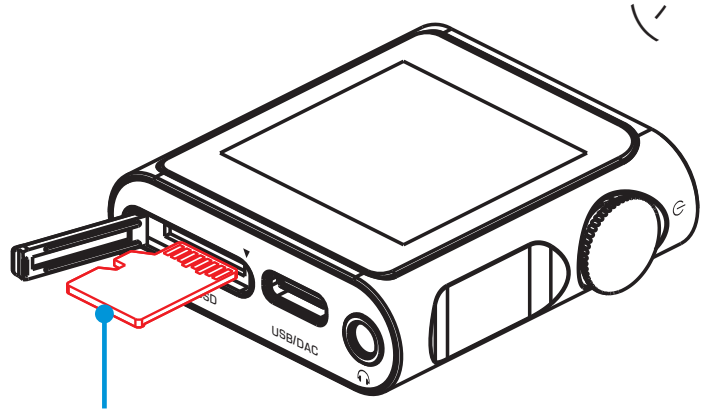

Micro SDカードを図の方向に抜き差しし、カードカバーを閉じる。

操作方法

電源のオン/オフとスクリーンロック

1. 電源オン: 電源ボタンを二秒間押し続けると、デバイスの電源がオンになります。
2. 電源のオフ: 電源オンの状態で電源ボタンを2秒間長押しすると電源がオフになります。
3. 画面ロック: デバイスの電源がオンの状態で電源ボタンを短時間押すと、画面がロックされディスプレイは消灯します。この状態で再度電源ボタンを短時間押すと、ロック状態は解除されます。

音量調整

ホイールを時計回りに回すと音量が上がり、反時計回りに回すと音量が下がります。

タッチスクリーン操作

画面をタッチ、スワイプ、長押しする事で操作します。
タッチ: 次のメニューに移動や操作の決定をします。
右スワイプ: 右にスワイプすると前のメニューに戻ります。
長押し: 長押しでメインメニューに戻ります。

充電

充電にはDC5V,2Aアダプタを使用することを推奨します。充電が開始されると充電アイコンとバッテリー残量がディスプレイに表示されます。

MicroSDカードスロット

1. MicroSDカード専用のスロットで最大2TBのMicroSDカードまでサポートしています。
2. MicroSDカードカバーを開きMicroSDカードをカードスロットに所定の向きで挿入しロックされるまで軽く押します。もう一度押すとカードが取り外されます。

ヘッドホンジャック

本機は専用設計の3.5mm端子を採用しています。通常の3.5mmプラグをそのまま使用することができますが、バランス接続タイプのヘッドホンを使用する場合は、専用アダプターが必要です。

USBポート

1. データ転送
   a. 本機を起動し「システム設定」の「USBモード」で「USB」を選択してください。
   b. パソコンに接続しMicroSDカード内の楽曲を管理することができます。
   c. 本機とパソコンの接続を解除後、MicroSDカード内の楽曲は「システム設定」の「マイミュージックの更新」-「更新」を行う事で「マイミュージック」へ表示されます。

2. DACモード
   a. 本機を起動し「システム設定」の「USBモード」で「DAC」を選択してください。
   b. 本機を接続する前にパソコンにUSBドライバのインストールを行ってください(Mac PCの場合、追加のドライバは必要ありません)。
   c. コンピュータから対応するサウンド出力デバイスを選択してください。

USBドライバのダウンロード

https://en.shanling.comからモデルごとに対応するUSBドライバをダウンロードできます。

ファームウェアアップデート

1. ファームウェアアップデートを行う場合、アップデートの失敗を防ぐため充電が十分されている事を確認してください。
2. アップデート中は製品の操作は行わないでください。

MicroSDカードを使用したアップデート

1. https://en. shanli ng.comからアップデート用のファイルをダウンロードして、MicroSDカードのルートディレクトリに配置してください。
2. 「システム設定」から「システムとアップデート」と操作を進め、画面の指示に従ってアップデートをしてください。

トラブルシューティング

1. DC5V,2Aのアダプタを使用することを推奨します。高電圧のアダプタを使用すると本機が破損する恐れがあります。
2. 起動できないとき、バッテリー残量が少ない、もしくは0になっている可能性があります。充電後、再起動してください。
3. 動作が不安定なときや操作を受け付けなくなったときは、電源ボタンを10秒間長押しして強制終了してください。
4. ヘッドホンからノイズが出るとき、ヘッドホンジャックにプラグが正しく挿入されていない可能性があります。再度ヘッドホンを接続し直してください。
5. 音が出ないとき、別のヘッドホンまたはケーブルを使用して音量が正しく設定されているか、正常に出力されているかを確認してください。また音楽ファイルが正常かを確認してください。

付属品

クイックスタートガイド1枚
保証書1枚
USB A to Type-Cケーブル1本
前面保護フィルム1枚

微信公众号　　微博公众号

公司名称/Company: 深圳山灵数码科技发展有限公司
Shenzhen Shanling Digital Technology Development Co.,Ltd.

公司地址/Address：深圳市南山区蛇口赤湾一路10号
No.10, Chiwan 1 Road, Shekou Nanshan District of Shenzhen City, China.

QQ群/QQ Group: 667914815; 303983891; 554058348
服务热线/Telephone: 400-630-6778
电子邮件/E-mail: info@shanling.com
官网/Official Website: www.shanling.com

工作时间(周一至周五): 08:00-12:00; 13:30-17:30

由于产品不断改进,各项规格及设计随时更改,恕不另行通知。
Due to continuous improvement, every specification and design is subject to change at any time without further notice.